PRZEKRÓJ 1-1
SKALA 1:20

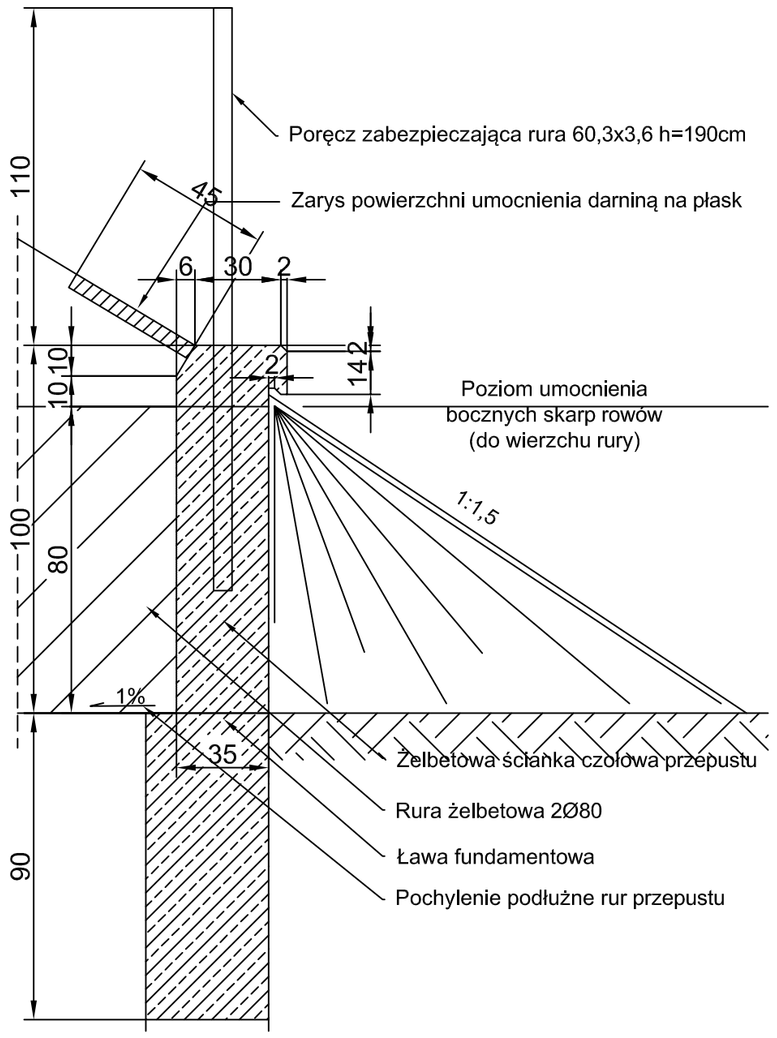

RZUT POZIOMY
SKALA 1:50

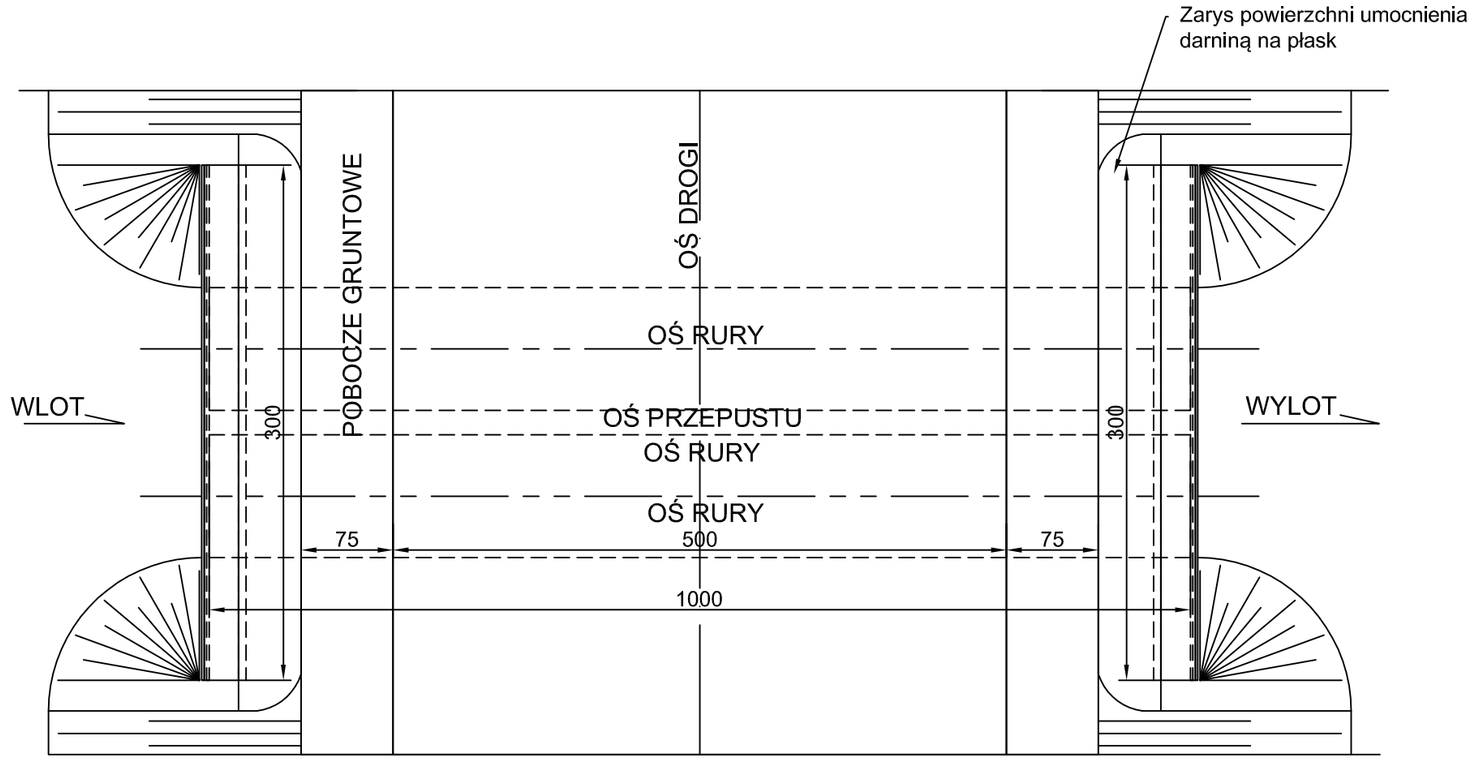

POSADOWIENIE W NASYPIE RUR PRZEPUSTU 2Ø80
WLOT I WYLOT ŚCIANKOWY PRZEPUSTU 2Ø80
WIDOK
SKALA 1:50

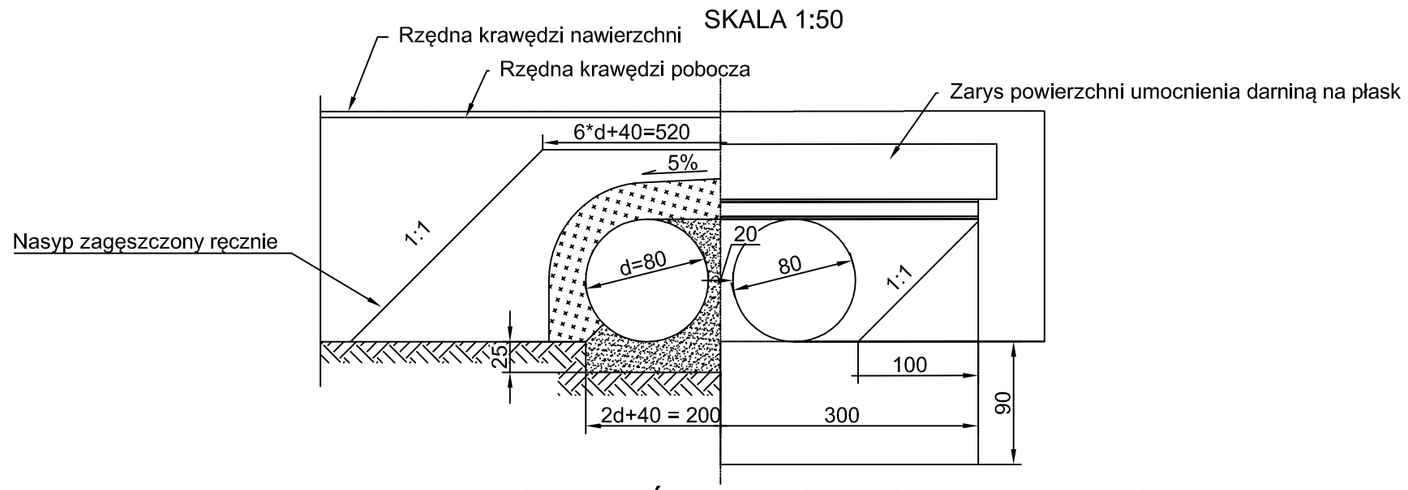

ZBROJENIE ŚCIANKI CZOŁOWEJ PRZEPUSTU
SKALA 1:20

■ legenda:

■ uwagi:

1. Niniejszy rysunek należy rozpatrywać łącznie z całością dokumentacji.

2. Przepust zlokalizowany jest w km rob. 0+401 - przekrój drogi w tym miejscu pokazano na rys. nr BW-005

3. Umocnienie skarp wlotów i wylotów wykonać z darniny na płask gr. 5cm.

4. Aby uniknąć deskowania okrągłego otworu wlotu i wylotu należy ścianki czołowe wykonać równo z zakończeniem rur.

5. Należy stosować izolację bitumiczną (trzykrotne smarowanie bitumem)

6. Fundamenty posadowienia rur nie powinny być betonowe

■ pracownia:	***PWN BUDOWICTWO WALDEMAR ŁACEK*** ***Ul. Gęsia 17/43/ 20-719 Lublin*** ***te. 667-917-314 fax 84-658-82-02*** ***Regon 061613838 NIP 918-199-72-71***	
■ projekt:	**Budowa odcinka drogi gminnej nr 110102L w miejscowości Zaburze**	
■ inwestor:	**Gmina Radecznica 22-463 Radecznica**	
■ projektant:	mgr inż. Waldemar Łacek upr. nr LUB/0016/PWBD/15	
■ sprawdzający:	mgr inż. Jolanta Adamczak upr. nr LUB/0210/POOD/08	
■ branża: Drogowa	■ stadium: PB-W	■ skala:
■ nazwa rysunku:	Przepust pod koroną drogi	
■ data: Sierpień 2016	■ nr rysunku: BW-006	■ rev.: 0

Kopiowanie niniejszego rysunku w całości lub jego części jakąkolwiek techniką oraz udostępnianie osobom trzecim, a w szczególności konkurencji bez pisemnej zgody PWN BUDOWNICTWO Waldemar Łacek jest zabronione.